Compressores portáteis

Família XA(M, T, H, V)S 700-910

Liga/Desl.

Parada

Partida

Carga

Para utilização básica, o operador pressiona apenas:

- Liga/Desliga
- Carga
- Partida
- Parada

Display digital

- Facilita a operação
- Gerencia o histórico de manutenções

Olhal de içamento

- Evita danos no transporte
- Preserva o seu investimento

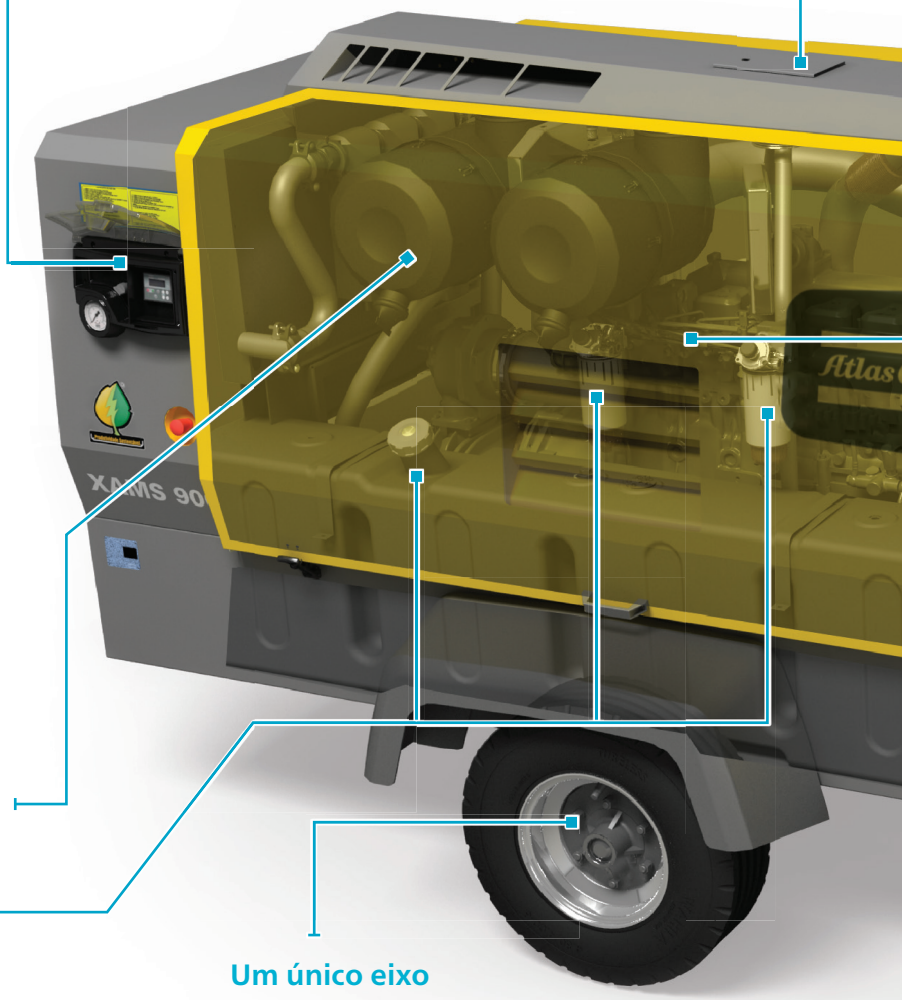

Sistema de filtragem de alta eficiência

- Tripla filtragem do ar de admissão - Heavy Duty (Padrão)
  - Centrifugação
  - Filtro principal
  - Elemento de segurança
- Tripla filtragem de combustível
  - Tela no bocal de admissão e no pescador
  - Filtro primário com separador de água
  - Filtro secundário

Um único eixo

- Maior mobilidade
- Agilidade
- Projeto mais leve

Confiabilidade

Versatilidade

Eficiência energética

Fácil manutenção

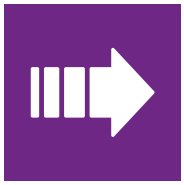

Alta mobilidade

Produtividade Sustentável

Uma nova geração de Tecnologia

Somente quem vai fundo nas pesquisas tecnológicas pode ajudar você a ir fundo na produtividade. A família de compressores portáteis XA(M, T, H, V) S 700-910 tem mais vazão, mais pressão e mais potência. Para você perfurar mais rápido, faturando mais e gastando menos.

Aumente sua produtividade em mais de 40%

A nova família de compressores portáteis XA(M, T, H, V)S 700-910 da Atlas Copco, permite velocidades de perfuração muito mais rápidas. Como resultado, você termina o trabalho antes, economiza mão de obra, precisa de menos pausas para manutenção e consome menos combustível. O ganho financeiro total final, dependendo do modelo ou da aplicação, pode equivaler a vários meses de faturamento! Consulte nossas simulações.

Opcionais

- **Montado sobre skid (sem rodas)**
- **Eliminador de faíscas do escapamento (Spark Arrestor)**
- **Resfriador posterior com separador de condensados**
- **Filtros coalescentes**
- **Pintura especial (conforme especificação do cliente)**

Motor de alta performance

- 480 pontos de rede de manutenção
- Mais de 500 mil motores produzidos da mesma série

Manutenção a cada 250 horas

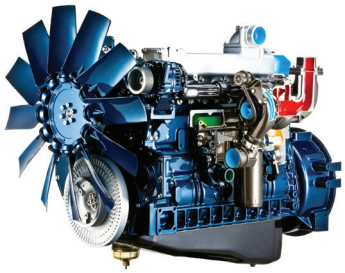

MAXXFORCE® ADVANCED DIESEL POWER

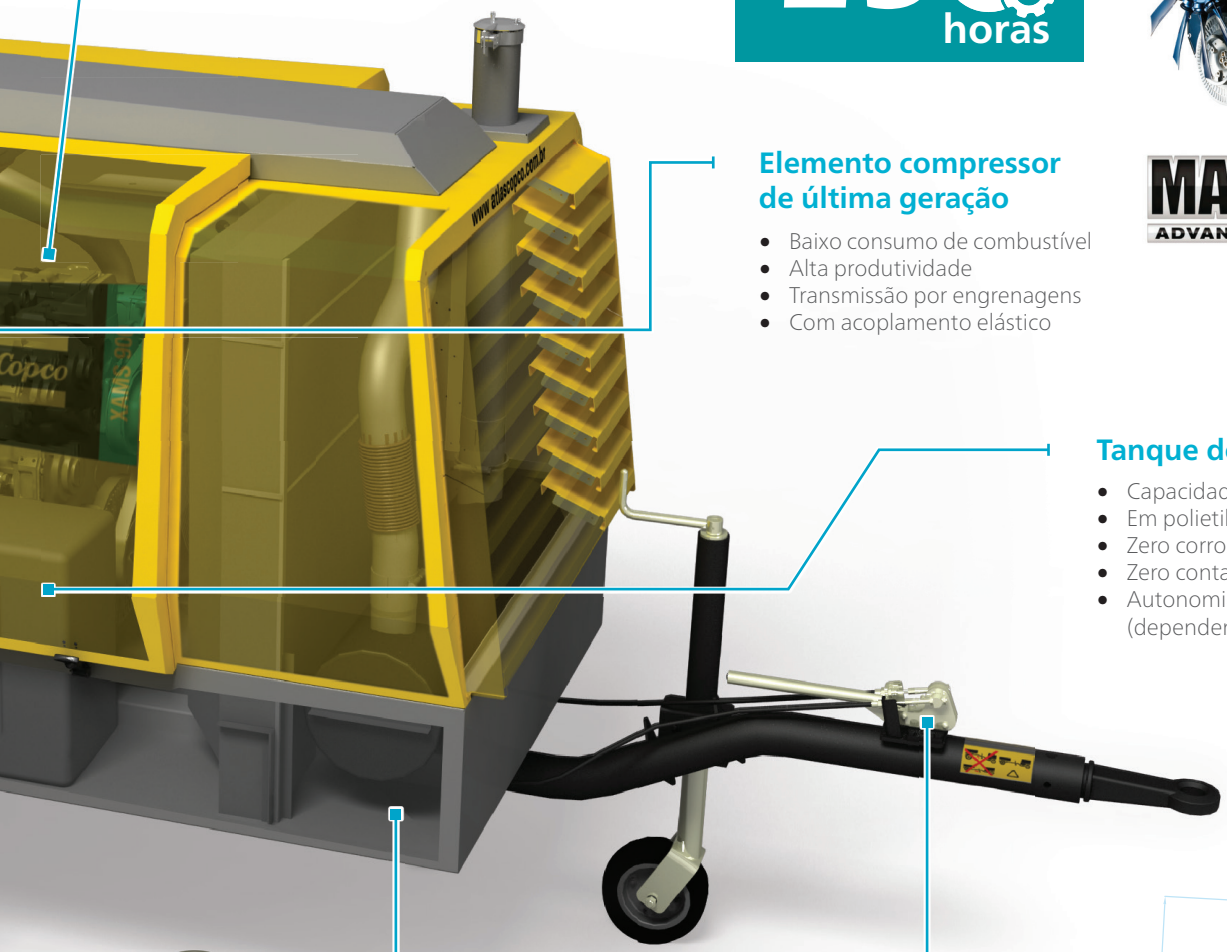

Elemento compressor de última geração

- Baixo consumo de combustível
- Alta produtividade
- Transmissão por engrenagens
- Com acoplamento elástico

Tanque de combustível

- Capacidade de 348 litros
- Em polietileno
- Zero corrosão
- Zero contaminação
- Autonomia de até 15 horas (dependendo do modelo)

Cambão

- Roda de apoio com regulagem de altura
- Freios de estacionamento
- Olhal de tração giratório

BUREAU VERITAS 1828

Chassi 100% vedado

- Atestado pela Bureau Veritas

Modelo	Unid.	XAS 770	XAMS 900	XATS 910	XATS 805	XAHS 805	XAVS 700	XAVS 815
Pressão de trabalho	bar(g)	7	8,6	10	10	12	14	14
	psig(g)	101	124	145	149	174	203	203
Vazão livre efetiva*	pcm	771	893	909	805	792	684	812
Capacidade do sistema de óleo	Litros	60	60	60	60	60	60	60
Nível de ruído a 7m**	dB (A)	74	78	79	78	78	79	79
Temperatura ambiente máxima	ºC	50	50	50	50	50	50	50
Motor	**Unid.**	**XAS 770**	**XAMS 900**	**XATS 910**	**XATS 805**	**XAHS 805**	**XAVS 700**	**XAVS 815**
Marca	-	MWM	MWM	MWM	MWM	MWM	MWM	MWM
Modelo	-	Max Force 6,5L	Max Force 7,2L	Max Force 7,2L	Max Force 7,2L	Max Force 7,2L	Max Force 7,2L	Max Force 7,2L
Potência	cv	215	290	330	290	290	290	290
Número de cilindros	-	6	6	6	6	6	6	6
Capacidade do tanque de combustível	Litros	348	348	348	348	348	348	348

Dimensional do modelo sobre roda			Dimensional do modelo sobre SKID (sem rodas)		
Comprimento	mm	4.878	Comprimento	mm	3.350
Largura	mm	2.070	Largura	mm	1.681
Altura	mm	2.128	Altura	mm	2.004
Peso (seco, para transporte)	kg	2.810	Peso (seco, para transporte)	kg	2.572
Peso (abastecido, pronto para operação)	kg	3.200	Peso (abastecido, pronto para operação)	kg	2.962

*Conforme ISO 1217 ed. 3 1996 anexo D
**Conforme ISO 2151

Sujeito a modificação sem prévio aviso. Direitos de autor 2019, Atlas Copco Brasil, São Paulo, Brasil.

Fotos e ilustrações contidas neste documento podem descrever produtos com componentes opcionais e / ou adicionais que não estão incluídos na versão padrão do produto e, portanto, não estão incluídos em uma compra de tal produto, a menos que, o cliente compre especificamente tais componentes opcionais/extras. Reservamo-nos o direito de alterar as especificações e projetos dos produtos descritos neste documento sem aviso prévio. Nem todos os produtos estão disponíveis em todos os mercados.

Compromisso com o cliente

Com uma longa tradição e comemorando mais de 145 anos de experiência, a Atlas Copco é líder mundial no fornecimento de soluções para a produtividade industrial e inova sempre para oferecer um nível de eficiência inigualável a seus clientes.

O objetivo do Grupo Atlas Copco é tornar-se e manter-se: Primeiro na Mente - Primeiro na Escolha® para seus clientes e outras partes interessadas, demonstrando valores como interação, comprometimento e inovação, que formaram o passado da empresa, criaram o presente e orientam o futuro.

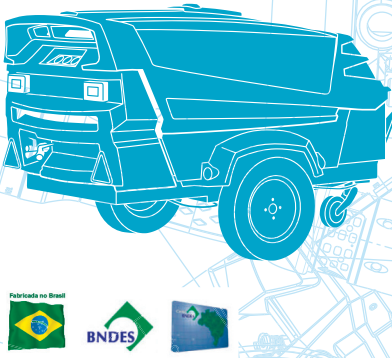

Fabricado no Brasil.
Finame e cartão BNDES.
Assistência técnica especializado.

Atlas Copco Brasil Ltda. - Power Technique
Av. Anápolis, 100 – 20° andar - Cj. 2001 e 2002
06404-250 / Barueri - SP

Fone: +55 11 2167-0600

www.atlascopco.com